VCD 204/350-DS (SR)

24 V DC

Egenskaber

- Til facadevinduer, tagvinduer og ventilationslemme i udestuer
- Med mikroprocessorstyret motorelektronik
- Særlig kædestabilisering og kædeudgang i midten
- Tandem-sikkerhedsfunktion "TMS+" til brug af 2 motorer på én fløj
- Mulighed for programmering af kædeåbning via magnet
- Ny programmeret åbningsvidde overføres til tandemmotoren
- Enkel tilslutning via stikforbindelse
- Motorfunktioner og forskellige motorparametre kan programmeres
- Hastighed i LUKKE-retning reduceret til 5 mm/s (passiv kantbeskyttelse)
- Ved registrering af en forhindring i LUKKE-retningen reverseres tidsstyret (aktiv kantbeskyttelse)

Godkendelser / Certifikater

Godkendelsesdetaljer på forespørgsel.

5014068.22003

Artikler kan også fås med følgende tilladelser under andre artikelnumre. Tekniske data kan afvige.

Forbehold for tekniske ændringer.
Kilde: www.dh-partner.com, Version 15.06.2026

Tekniske data

	VCD 204/350-DS (SR)
Forsyning	24 V DC / ±20 % / 0,35 A
Indkoblingstid	30 % (TIL: 3 min. / FRA: 7 min.)
Trykkraft	200 N
Trækkraft	200 N
Nominel låsekraft **	2000 N
Levetid	20000 dobbeltoperationer *
Åbning	350 mm
Hastighed ÅBNE	6 mm/s
Hastighed LUKKE	6 mm/s
Beskyttelsesklasse	IP 30
Måling af lydtryk (støjemission)	LpA ≤ 46 dB(A)
Temperaturområde	0 °C … +60 °C
Hus	Trykstøbt zink
Overflade	Pulverlakeret
Farve	Sølv (~ RAL 9006)
Tilslutning	2,5 m PVC-kabel
B x H x D	480 x 30 x 47 mm
Vægt	1,5 kg
Bemærkning	Med gennemsløjfningsoption
Art.nr.	25.122.15

* Ved lodret anvendelse skal D+H-forhandleren kontaktes!
** Afhængig af fastgørelsen

Forbehold for tekniske ændringer.
Kilde: www.dh-partner.com, Version 15.06.2026

Mål

Alle angivelser i mm

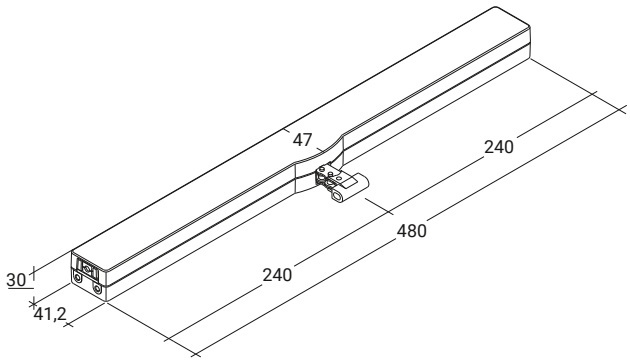

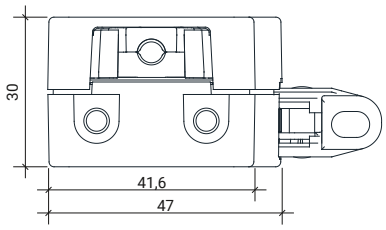

Tryklastdiagram

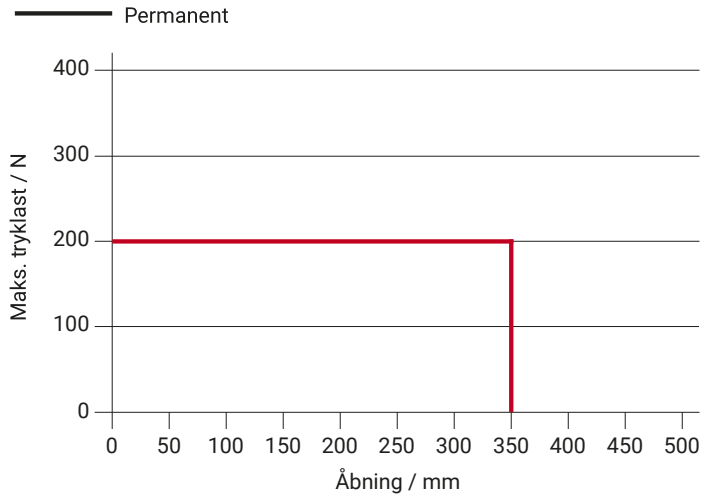

Forbehold for tekniske ændringer.
Kilde: www.dh-partner.com, Version 15.06.2026

datasheet.headline.possible-applications

- Synlig montage
- Karmmontage
- Rammemontage
- Trykanvendelse
- Trækanvendelse

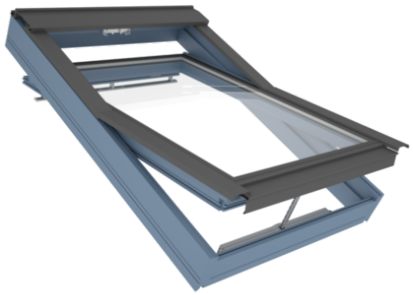

Forbehold for tekniske ændringer.
Kilde: www.dh-partner.com, Version 15.06.2026