KA 34/800-BSY+ Set

BSY+ Set bestehend aus: Standard + linkem "L"-Antrieb

Das Kettenantriebs-Set ist besonders leise im Lüftungsbetrieb und öffnet mithilfe der Highspeed-Funktion Ihre Fenster im Brandfall innerhalb von 60 Sekunden.

Leistungsmerkmale

- Einsetzbar für Öffnungen zur Rauchableitung, D+H Euro-RWA gemäß DIN EN 12101-2 sowie für tägliche Lüftung
- Mit mikroprozessorgesteuerter Motor- und Synchro-Elektronik BSY+
- Highspeed-Funktion (HS) zum besonders schnellen Öffnen der Fenster im Brandfall (RWA)
- Bis zu 8 Antriebe in einer Synchrongruppe möglich
- Versorgung und Signale bei KA 34-BSY+ für max. 3 Antriebe in Reihe durchschleifbar
- Spezielle Kettenstabilisierung
- Dichtungsentlastung nach Schließvorgang
- Antriebsfunktionen und verschiedene Antriebsparameter programmierbar
- Laufgeschwindigkeit in ZU-Richtung auf 5 mm/s reduziert (passiver Schließkantenschutz)
- Bei Erkennen eines Hindernisses in ZU-Richtung zeitgesteuertes Reversieren (aktiver Schließkantenschutz)

Dieses Produktdatenblatt wurde automatisch generiert. Quelle: www.dh-partner.com.
Technische Änderungen vorbehalten.
©2024 D+H Mechatronic AG, Ammersbek Version 03/05/2024

Zulassungen / Zertifikate

Zulassungsdetails erfahren Sie von Ihrem D+H Partner.

G 503007

5014068.18005-1

Artikel auch mit folgenden Zulassungen unter anderer Artikelnummer erhältlich. Technische Daten können abweichen.

Dieses Produktdatenblatt wurde automatisch generiert. Quelle: www.dh-partner.com.
Technische Änderungen vorbehalten.
©2024 D+H Mechatronic AG, Ammersbek Version 03/05/2024

Technische Daten

Angaben je Antrieb

	KA 34/800-BSY+ Set
Versorgung	24 V DC / ±15 % / 1 A
Einschaltdauer	30 % (ON: 3 Min. / OFF: 7 Min.)
Druckkraft	300 N
Zugkraft	300 N
Nennverriegelungskraft **	Max. 2600 N (2000 N ***)
Lebensdauer	20000 Doppelhübe *
Hub	800 mm
Laufgeschwindigkeit AUF	11,8 mm/s
Laufgeschwindigkeit AUF - RWA	12,2 mm/s
Laufgeschwindigkeit ZU	11,8 mm/s
Schutzart	IP 32
Emissions-Schalldruckpegel	LpA ≤ 70 dB(A)
Temperaturbereich	-15 °C (-5 °C ***) … +75 °C
Temperaturstandsicherheit	B300 (30 min / 300 °C)
Gehäuse	Aluminium
Oberfläche	Pulverbeschichtet
Farbe	Weißaluminium (~ RAL 9006)
Anschluss	2,5 m Silikonkabel
Maß A	646 mm
Maß B	472,5 mm
B x H x T	646 x 40 x 59 mm
Gewicht	2,6 kg
Bemerkung	Drucklastdiagramm beachten!
Art-Nr.	26.010.30

* Bei vertikaler Anwendung bitte Rücksprache mit dem D+H Vertrieb halten!
** Abhängig von der Befestigung, *** gemäß VdS 2580

Dieses Produktdatenblatt wurde automatisch generiert. Quelle: www.dh-partner.com.
Technische Änderungen vorbehalten.
©2024 D+H Mechatronic AG, Ammersbek Version 03/05/2024

Abmessungen

Alle Angaben in mm

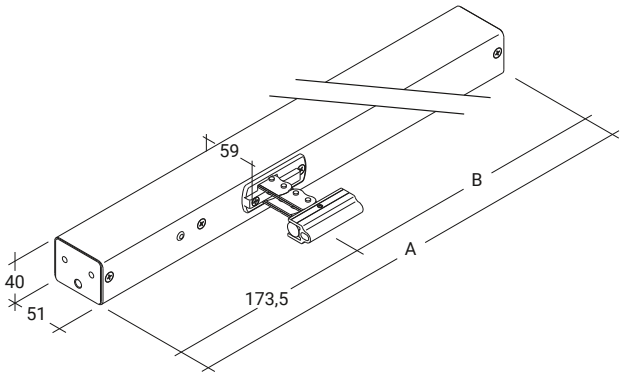

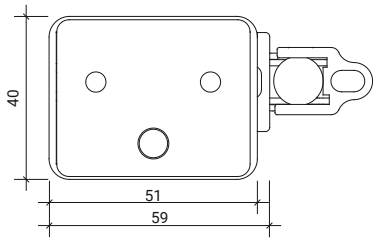

Drucklastdiagramm

Angaben je Antrieb

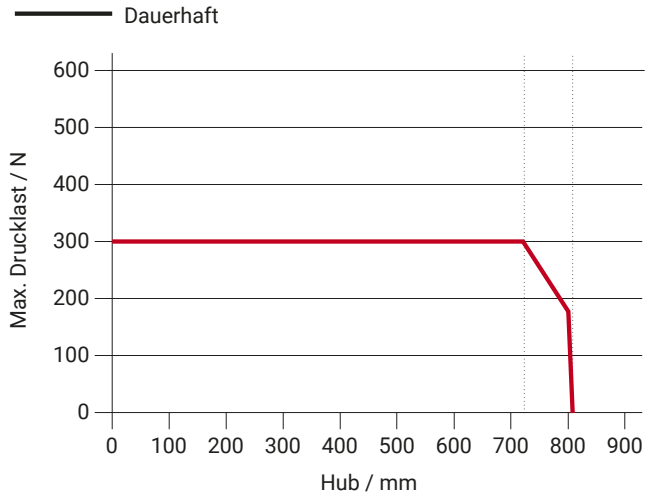

Dieses Produktdatenblatt wurde automatisch generiert. Quelle: www.dh-partner.com.
Technische Änderungen vorbehalten.
©2024 D+H Mechatronic AG, Ammersbek Version 03/05/2024

Einsatzmöglichkeiten

- Aufgesetzte Montage
- Rahmenmontage
- Flügelmontage
- Druckanwendung
- Zuganwendung
- Zugbrückenanwendung

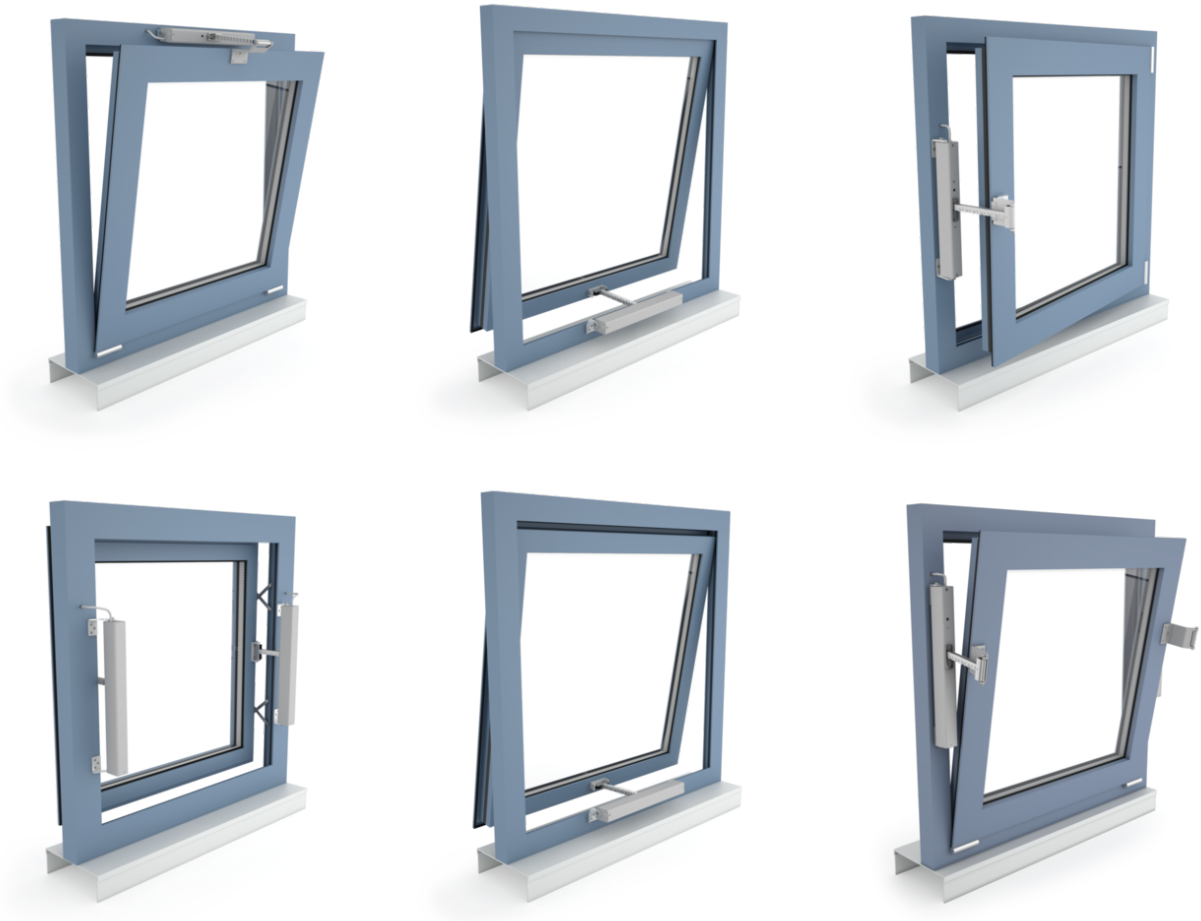

Technische Änderungen vorbehalten.
©2024 D+H Mechatronic AG, Ammersbek Version 05/2024