CDC-0252-0800-5-ACB M1-R

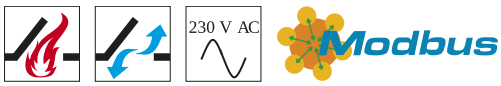

Die größte Bauform der Serie: Der CDC-0252-0800-5-ACB besitzt einen Hub von 800 mm. Der Kettenantrieb sorgt für eine große Öffnungsweite der Fenster.

Leistungsmerkmale

- Einsetzbar für Öffnungen zur Rauchableitung, D+H Euro-RWA gemäß DIN EN 12101-2 sowie für tägliche Lüftung
- Mit mikroprozessorgesteuerter Motor- und Synchro-Elektronik BSY+
- Perfekt geeignet für profilintegrierte und aufliegende Montage
- Geringe Laufgeräusche durch innovative, akustische Entkopplung der Antriebskomponenten
- Ansteuerung direkt über 230 V AC
- Universelle Konsolensätze zur Montage für alle marktüblichen Profilsysteme
- Flexible Baulängen für individuellen Hub
- Lieferbar in allen RAL Farben
- Integrierte Bus-Schnittstelle ACB (Advanced Communication Bus) mit Modbus RTU Protokoll
- Direkte Integration des Antriebes durch offene Buskommunikation per ACB (Advanced Communication Bus) z.B. in GLT

Zulassungen / Zertifikate

Zulassungsdetails erfahren Sie von Ihrem D+H Partner.

5014068.17002-1

Dieses Produktdatenblatt wurde automatisch generiert. Quelle: www.dh-partner.com.
Technische Änderungen vorbehalten.
©2024 D+H Mechatronic AG, Ammersbek Version 03/05/2024

Technische Daten

	CDC-0252-0800-5-ACB M1-R
Versorgung	230 V AC / +10 % ... -15 % / 50 Hz
Leistung	33 W / 45 VA
Einschaltdauer	30 % (ON: 3 Min. / OFF: 7 Min.)
Druckkraft	250 N
Zugkraft	250 N
Nennverriegelungskraft **	1500 N
Lebensdauer	20000 Doppelhübe *
Hub	800 mm
Laufgeschwindigkeit AUF	6,7 mm/s
Laufgeschwindigkeit AUF - RWA	15 mm/s
Laufgeschwindigkeit ZU	6,7 mm/s
Schutzart	IP 32
Emissions-Schalldruckpegel	LpA ≤ 35 dB(A)
Temperaturbereich	-15 °C (-5 °C ***) … +75 °C
Temperaturstandsicherheit	B300 (30 min / 300 °C)
Gehäuse	Aluminium
Oberfläche	Pulverbeschichtet
Farbe	Weißaluminium (~ RAL 9006)
Anschluss	2,5 m Silikonkabel
B x H x T	775 x 30 x 39 mm
Gewicht	1,8 kg
Bemerkung	Rechte Ausführung
Art-Nr.	26.107.05

* Bei vertikaler Anwendung bitte Rücksprache mit dem D+H Vertrieb halten!
** Abhängig von der Befestigung, *** gemäß VdS 2580

Abmessungen

Alle Angaben in mm

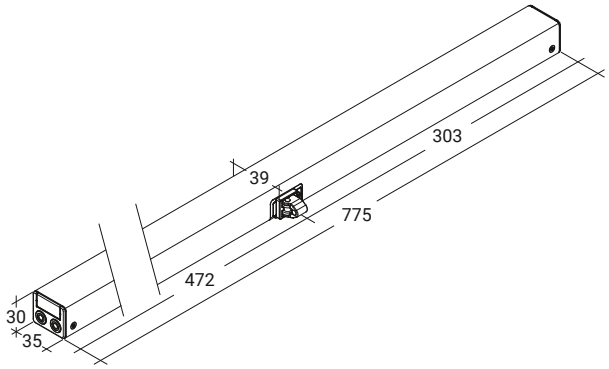

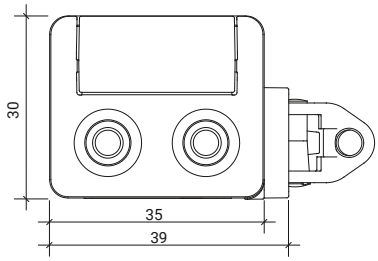

Dieses Produktdatenblatt wurde automatisch generiert. Quelle: www.dh-partner.com.
Technische Änderungen vorbehalten.
©2024 D+H Mechatronic AG, Ammersbek Version 03/05/2024

Drucklastdiagramm

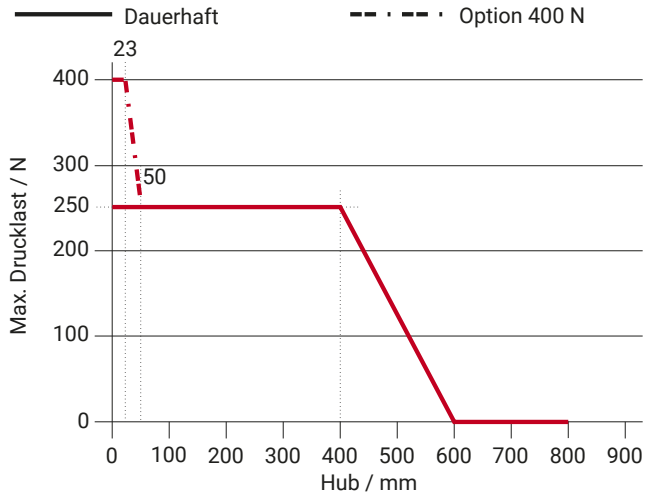

Dieses Produktdatenblatt wurde automatisch generiert. Quelle: www.dh-partner.com.
Technische Änderungen vorbehalten.
©2024 D+H Mechatronic AG, Ammersbek Version 03/05/2024

Einsatzmöglichkeiten

- Aufgesetzte Montage
- Integrierte Montage
- Rahmenmontage
- Flügelmontage
- Druckanwendung
- Zuganwendung
- Trapezanwendung
- Zugbrückenanwendung

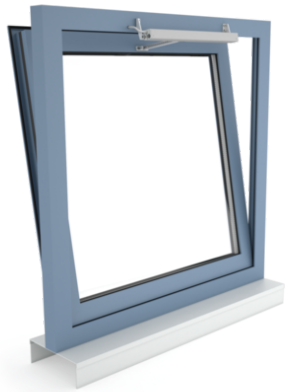

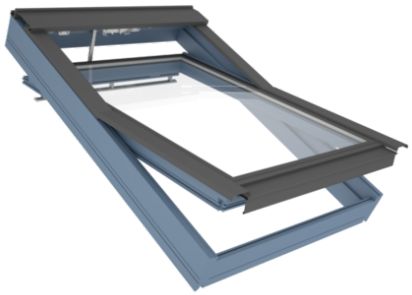

Technische Änderungen vorbehalten.
©2024 D+H Mechatronic AG, Ammersbek Version 05/2024